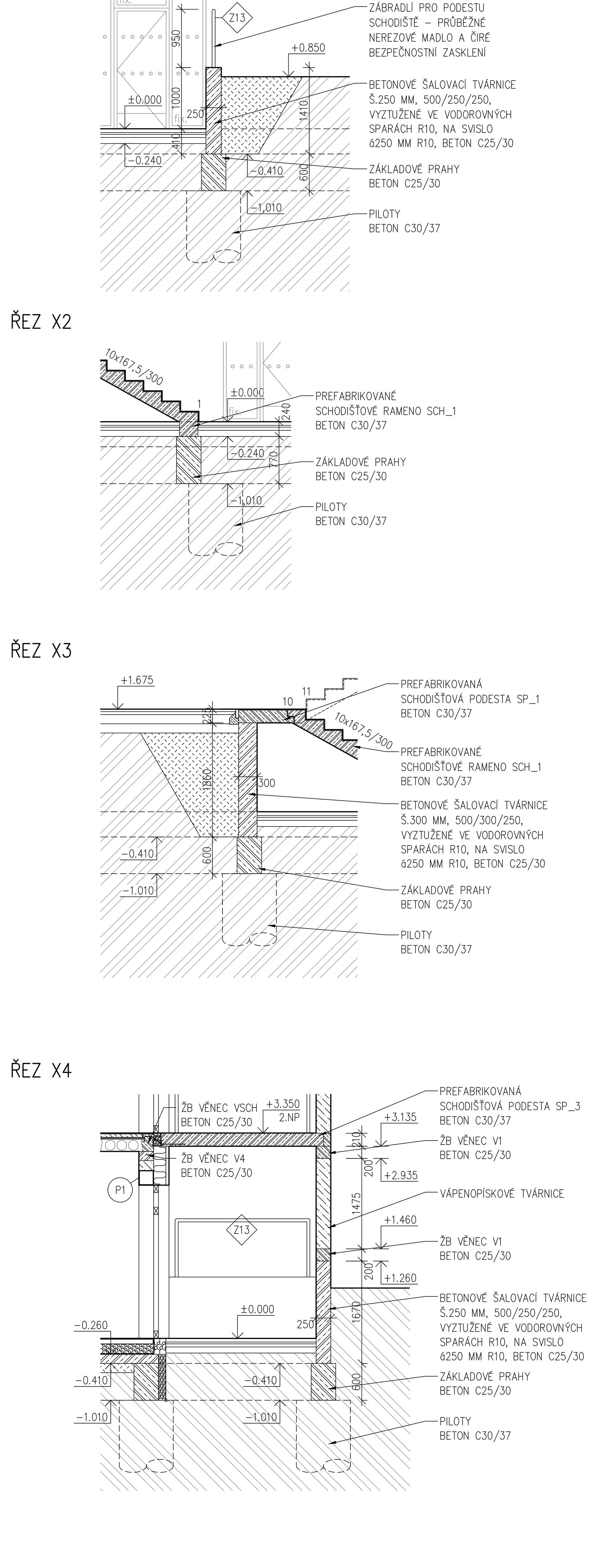

POPIS KONSTRUKCÍ

ŽELEZOBETONOVÉ MONOLITICKÉ ZÁKLADOVÉ PRAHY BETON min. C25/30 XC2, VÝZTUŽ 10 505 (R)
+ ZATEPLENÍ PRAHU DESKAMI Z EXTRUDOVANÉHO POLYSTYRENU TL. 80 MM
ŽELEZOBETONOVÉ MONOLITICKÉ PILOTY BETON min. C30/37 XA1, VÝZTUŽ 10 505 (R)

POZNÁMKA

- NA STAVBĚ MUSÍ BÝT DODRŽOVÁNY VŠECHNY PRACOVNÍ, TECHNOLOGICKÉ A TECHNICKÉ POSTUPY A DOPORUČENÍ VÝROBCŮ JEDNOTLIVÝCH STAVEBNÍCH SYSTÉMŮ DLE ČSN A SOUVISEJÍCÍCH PŘEDPISŮ
- VEŠKERÉ PROSTUPY, DRÁŽKY, NIKY, CHRÁNIČKY ATD. NUTNO KOORDINOVAT S PROJEKTY JEDNOTLIVÝCH PROFESÍ
- TENTO VÝKRES NENAHRAZUJE REALIZAČNÍ ANI VÝROBNÍ DOKUMENTACI DODAVATELE
- PRO VEŠKERÉ NOSNÉ KONSTRUKCE V OBJEKTU MUSÍ BÝT ZPRACOVÁNA REALIZAČNÍ A VÝROBNÍ DOKUMENTACE TA MUSÍ ZOHLEDŇOVAT POŽADAVKY STAVEBNÍ A KONSTRUKČNÍ ČÁSTI PROJEKTU, příp. POŽADAVKY DALŠÍCH PROFESÍ A ZÁVĚRY POŽÁRNÍ ZPRÁVY
- TATO DODAVATELSKÁ DOKUMENTACE BUDE PŘED ZAHÁJENÍM VÝROBY (OBJEDNÁNÍM MATERIÁLU) PŘEDLOŽENA K ODSOUHLASENÍ INVESTOROVI A GENERÁLNÍMU PROJEKTANTOVI
- ROZMĚRY VEŠKERÝCH PRVKŮ NUTNO OVĚŘIT PŘED VÝROBOU DLE SKUTEČNOSTI NA STAVBĚ
- OZNAČENÍ ŘEZŮ A–A´, B–B´, C–C´ VIZ STAVEBNÍ ŘEZY
- OZNAČENÍ ŘEZŮ D–D´, E–E´, F–F´ VIZ KONSTRUKČNÍ ŘEZY

D.1.1 ARC
D-01

ZVÝŠENÍ UBYTOVACÍ KAPACITY LÁZEŇSKÝ DŮM AURORA

TŘEBOŇ, ČESKÁ REPUBLIKA

Investor	Slatinné lázně Třeboň s.r.o.
Generální projektant	JPS J. Hradec s.r.o.
Hl. inženýr projektu	Ing. Milan Špulák
Spolupráce	-
Přímý zpracovatel	-
Vypracoval	Jaroslav Šléz DiS. Ing. Petra Soukupová
Ved. projektant	Ing. Milan Špulák

J.Hradec s.r.o.
Jarošovská 753/II
Jindřichův Hradec
tel.: 384 371 021
www.jpsjh.cz
info@jpsjh.cz

Revize	Číslo	Popis	Datum	Podpis

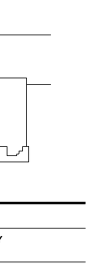

±0,000 = 442,650 BPV /PAVILON B/

Archivní číslo	19 051
Stavba	ZVÝŠENÍ UBYTOVACÍ KAPACITY LÁZEŇSKÝ DŮM AURORA
Stupeň	DOKUMENTACE PRO PROVEDENÍ STAVBY
Název PS - SO	-
Část	**D.1.1 Architektonicko-stavební řešení**
Název výkresu	**PŮDORYS ZÁKLADŮ**
Datum	2021-12
Formát	1890/594 (18x A4)
Měřítko	1:50

stupeň	číslo PS - SO	část	výkres	revize	č. paré
DPS	-	D.1.1	D-01	00	