ZÁBRADLÍ OCHOZU
m1:50

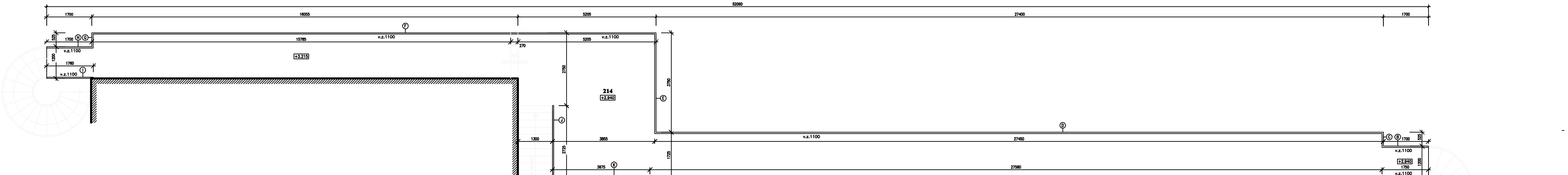

BUDE PROVEDENA VÝROBNÍ DOKUMENTACE

- venkovní ocelové zábradlí - zámečnický výrobek, jäkl 60/60/4mm
- ocelové madlo jäkl 60/60/4 mm,
- výplň z ocelových kulatin Ø10 mm, rozteč prutů upřesněna výrobní dokumentací dodavatele
- dimenze jednotlivých prvků budou upřesněny dodavatelem, včetně způsobu kotvení předpoklad sloupky svislé profily jäkl 60/60/4 mm kotveny přivařením na ocelový nosník IPE160
- veškeré ocelové konstrukce žárově zinkované
- tento výkres nenahrazuje výrobní dokumentaci dodavatele

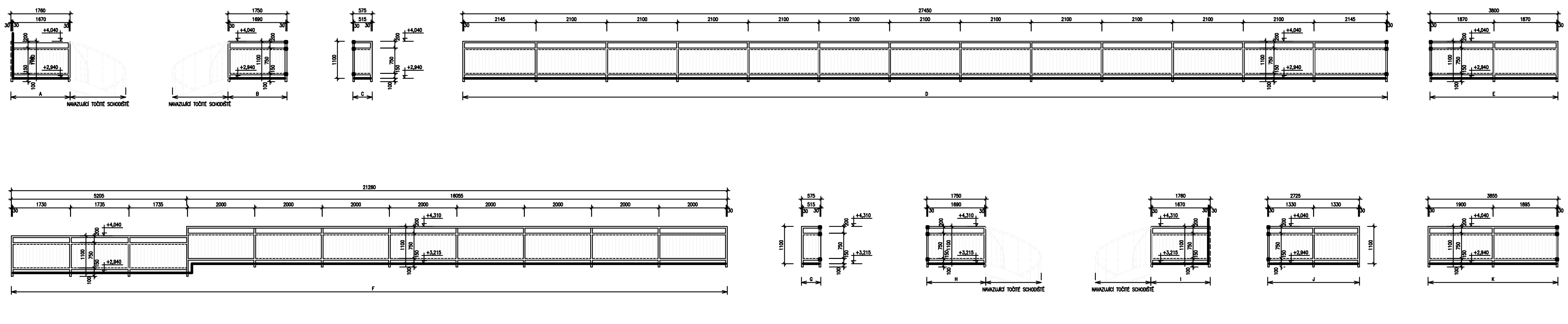

VZOROVÉ POLE
m1:25

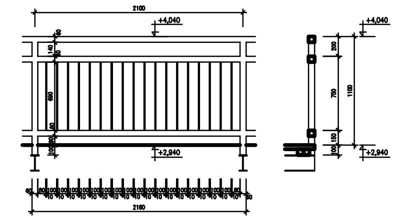

±0,000= ÚROVEŇ ČISTÉ PODLAHY V 1.NP

Ing.Josef Kregl PROJEKČNÍ KANCELÁŘ	Ing.Josef Kregl PALACKÉHO 106/II , 379 01, TŘEBOŇ		tel : 389 822 663 mobil : 602 414 723		
Investor : Město Třeboň, Palackého nám. 46/II, 379 01 Třeboň			www.atelier-kregl.cz		
Akce : ZÁZEMÍ TENISOVÉHO KLUBU TŘEBOŇ			vyhotoveno :	razítko autorizace :	
Místo stavby : kat. úz. Třeboň, č. parc. 1026/2, 1026/5, 1026/6					
obsah : Z7 - ZÁBRADLÍ OCHOZU					
Zodpovědný projektant: **Ing. Josef Kregl** Autorizovaný inženýr pro pozemní stavby	Projektant : Ing. Josef Kregl -	Vypracoval :			
číslo zakázky :	stupeň PD : prováděcí projekt	datum : 05.2014	formát : 12 x A4	měřítko : 1:50, 1:25	číslo výkresu : D 1.1.18