VNĚJŠÍ OCELOVÉ TOČITÉ SCHODIŠTĚ M.Č. 131 A 217
m1:50

PŮDORYS

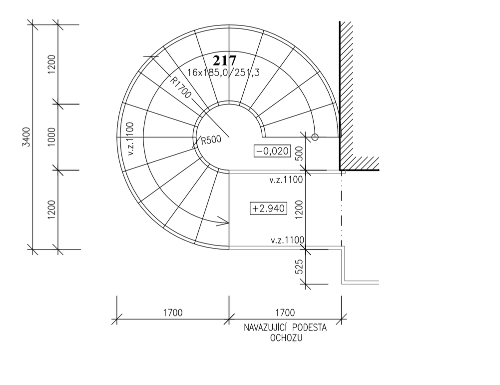

POHLED

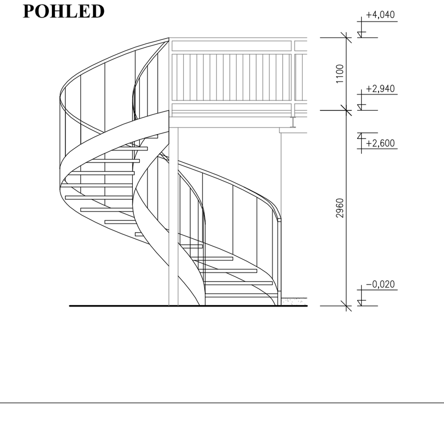

BUDE PROVEDENA VÝROBNÍ DOKUMENTACE

- vnější ocelové točité schodiště - zámečnický výrobek
- schodnice schodiště z ocelového ohýbaného plechu 300/8 mm
- stupně z drážkovaného tahokovu
- ocelové zábradlí - zámečnický výrobek, jäkl 50/50/3mm
- ocelové madlo jäkl 50/50/3 mm,
- výplň z ocelových kulatin Ø10 mm, rozteč prutů upřesněna výrobní dokumentací dodavatele
- dimenze jednotlivých prvků budou upřesněny dodavatelem, včetně způsobu kotvení předpoklad sloupky svislé profily jäkl 50/50/3 mm kotveny přivařením na ocelové ohýbané schodnice z plechu 300/8 mm
- veškeré ocelové konstrukce žárově zinkované
- tento výkres nenahrazuje výrobní dokumentaci dodavatele

±0,000= ÚROVEŇ ČISTÉ PODLAHY V 1.NP

Ing.Josef Kregl
PROJEKČNÍ KANCELÁŘ

Ing.Josef Kregl
PALACKÉHO 106/II , 379 01, TŘEBOŇ

tel : 389 822 663
mobil : 602 414 723
www.atelier-kregl.cz

Investor : Město Třeboň, Palackého nám. 46/II, 379 01 Třeboň

Akce : **ZÁZEMÍ TENISOVÉHO KLUBU TŘEBOŇ**

Místo stavby : kat. úz. Třeboň, č. parc. 1026/2, 1026/5, 1026/6

vyhotoveno :

razítko autorizace :

obsah : **Z9 - VNĚJŠÍ OCELOVÉ TOČITÉ SCHODIŠTĚ M.Č. 131 A 217**

Zodpovědný projektant:	Projektant :	Vypracoval :
Ing. Josef Kregl Autorizovaný inženýr pro pozemní stavby	Ing. Josef Kregl -	

číslo zakázky :	stupeň PD :	datum :	formát :	měřítko :	číslo výkresu :
	prováděcí projekt	05.2014	2 x A4	1:50	D 1.1.20