DETAIL "A"
m1:25

ŘEZ

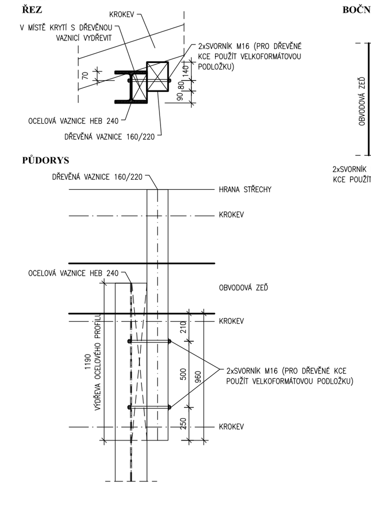

DETAIL "B"
m1:25

BOČNÍ ŘEZ

ČELNÍ ŘEZ

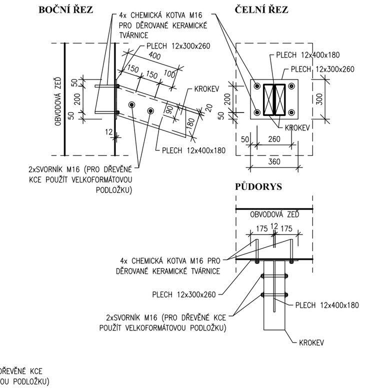

DETAIL "C"
m1:25

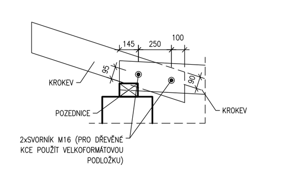

POZNÁMKY:
- TATO DOKUMENTACE NENAHRAZUJE VÝROBNÍ DOKUMENTACI.
- U VEŠKERÝCH VIDITELNÝ (POHLEDOVÝCH) DŘEVĚNÝCH PRVKŮ NUTNO MATICE SVORNÍKŮ "ZASUKOVAT".

DETAIL "D" - PRO DETAIL "E" OZRCADLIT
m1:25

BOČNÍ ŘEZ

ČELNÍ ŘEZ

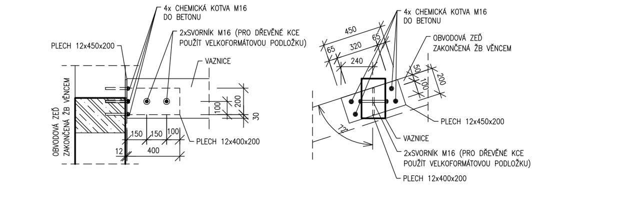

DETAIL "F" - PRO DETAIL "G" OZRCADLIT
m1:25

BOČNÍ POHLED

ČELNÍ ŘEZ

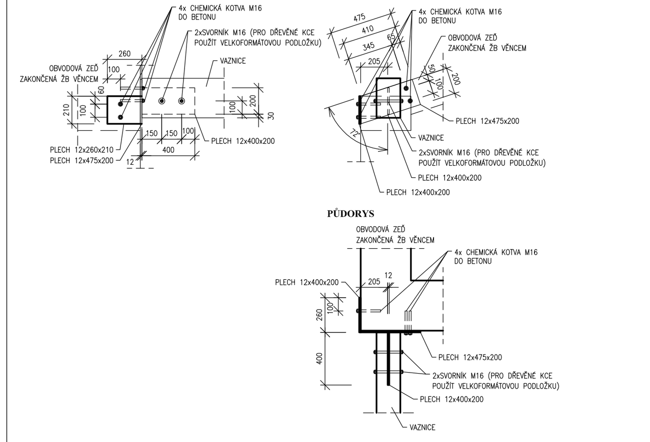

POZNÁMKY:
- TATO DOKUMENTACE NENAHRAZUJE VÝROBNÍ DOKUMENTACI.
- U VEŠKERÝCH VIDITELNÝ (POHLEDOVÝCH) DŘEVĚNÝCH PRVKŮ NUTNO MATICE SVORNÍKŮ "ZASUKOVAT".

DETAIL "H"
m1:25

BOČNÍ ŘEZ

ČELNÍ ŘEZ

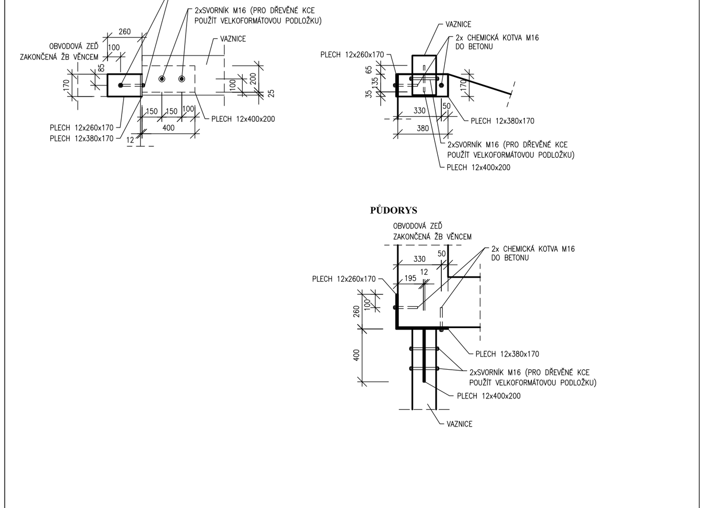

POZNÁMKY:
- TATO DOKUMENTACE NENAHRAZUJE VÝROBNÍ DOKUMENTACI.
- U VEŠKERÝCH VIDITELNÝ (POHLEDOVÝCH) DŘEVĚNÝCH PRVKŮ NUTNO MATICE SVORNÍKŮ "ZASUKOVAT".

DETAIL "I"
m1:25

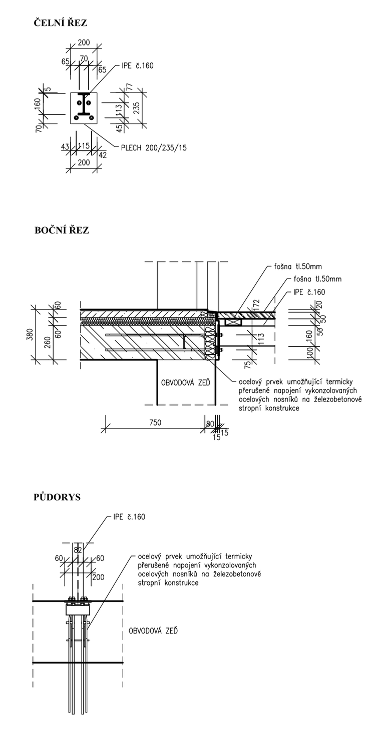

POZNÁMKY:
- TATO DOKUMENTACE NENAHRAZUJE VÝROBNÍ DOKUMENTACI.

DETAIL "J"
m1:25

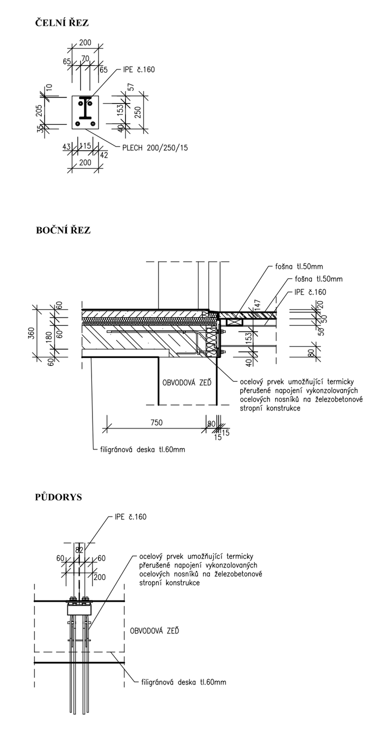

POZNÁMKY:
- TATO DOKUMENTACE NENAHRAZUJE VÝROBNÍ DOKUMENTACI.

POZNÁMKY:
- TATO DOKUMENTACE NENAHRAZUJE VÝROBNÍ DOKUMENTACI.
- U VEŠKERÝCH VIDITELNÝ (POHLEDOVÝCH) DŘEVĚNÝCH PRVKŮ NUTNO MATICE SVORNÍKŮ ZASUKOVAT.

±0,000= ÚROVEŇ ČISTÉ PODLAHY V 1.NP

Ing.Josef Kregl PROJEKČNÍ KANCELÁŘ		Ing.Josef Kregl PALACKÉHO 106/II , 379 01, TŘEBOŇ		tel : 389 822 663 mobil : 602 414 723	
Investor :	Město Třeboň, Palackého nám. 46/II, 379 01 Třeboň			www.atelier-kregl.cz	
Akce :	ZÁZEMÍ TENISOVÉHO KLUBU TŘEBOŇ			vyhotoveno :	razítko autorizace :
Místo stavby :	kat. úz. Třeboň, č. parc. 1026/2, 1026/5, 1026/6				
obsah :	DETAILY				
Zodpovědný projektant: Ing. Josef Kregl Autorizovaný inženýr pro pozemní stavby		Projektant : Ing. Josef Kregl -	Vypracoval :		
číslo zakázky :	stupeň PD : prováděcí projekt	datum : 05.2014	formát : 7 x A4	měřítko : 1:25, 1:10	číslo výkresu : D 1.1.23