VNĚJŠÍ OCELOVÉ PŘÍMÉ SCHODIŠTĚ M.Č. 129 A 213
m1:50

1.NP

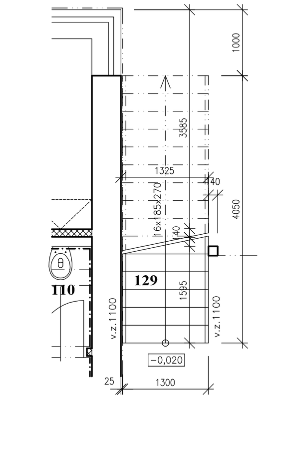

2.NP

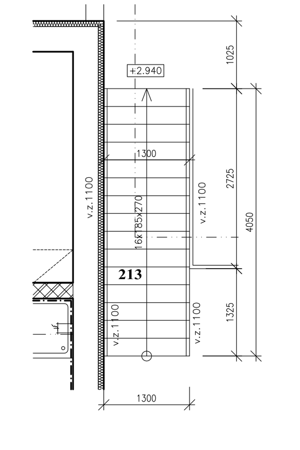

BUDE PROVEDENA VÝROBNÍ DOKUMENTACE

- vnější ocelové příme schodiště - zámečnický výrobek
- 2 x schodnice / bočnice / schodiště z ocelového plechu 300/8 mm
- stupně z drážkovaného tahokovu kotveného do bočnic
- ocelové zábradlí - zámečnický výrobek, jäkl 50/50/3mm
- ocelové madlo jäkl 50/50/3 mm,
- výplň z ocelových kulatin Ø10 mm, rozteč prutů upřesněna výrobní dokumentací dodavatele
- dimenze jednotlivých prvků budou upřesněny dodavatelem, včetně způsobu kotvení předpoklad sloupky svislé profily jäkl 50/50/3 mm kotveny přivařením na ocelové ohýbané schodnice z plechu 300/8 mm
- veškeré ocelové konstrukce žárově zinkované
- tento výkres nenahrazuje výrobní dokumentaci dodavatele

±0,000= ÚROVEŇ ČISTÉ PODLAHY V 1.NP

Ing.Josef Kregl PROJEKČNÍ KANCELÁŘ	Ing.Josef Kregl PALACKÉHO 106/II , 379 01, TŘEBOŇ		tel : 389 822 663 mobil : 602 414 723	
Investor : Město Třeboň, Palackého nám. 46/II, 379 01 Třeboň			www.atelier-kregl.cz	
Akce : ZÁZEMÍ TENISOVÉHO KLUBU TŘEBOŇ			vyhotoveno :	razítko autorizace :
Místo stavby : kat. úz. Třeboň, č. parc. 1026/2, 1026/5, 1026/6				
obsah : Z11 - VNĚJŠÍ OCELOVÉ PŘÍMÉ SCHODIŠTĚ M.Č. 129 A 213				
Zodpovědný projektant: Ing. Josef Kregl Autorizovaný inženýr pro pozemní stavby	Projektant : Ing. Josef Kregl -	Vypracoval :		
číslo zakázky :	stupeň PD : prováděcí projekt	datum : 05.2014	formát : 2 x A4	měřítko : 1:50
				číslo výkresu : D 1.1.22