PŮDORYS
m1:25

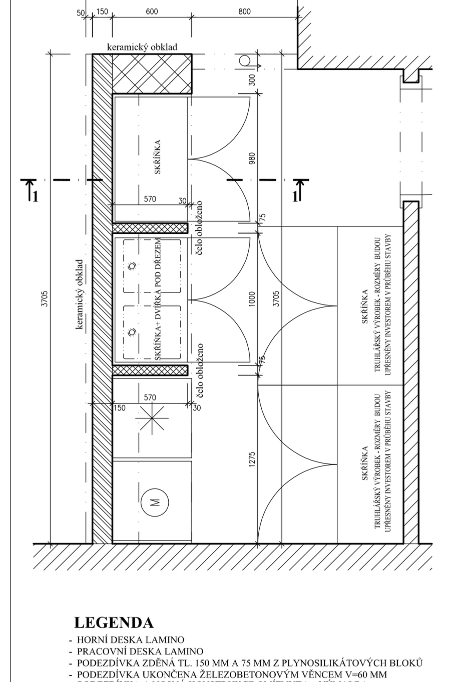

PŮDORYS
m1:25

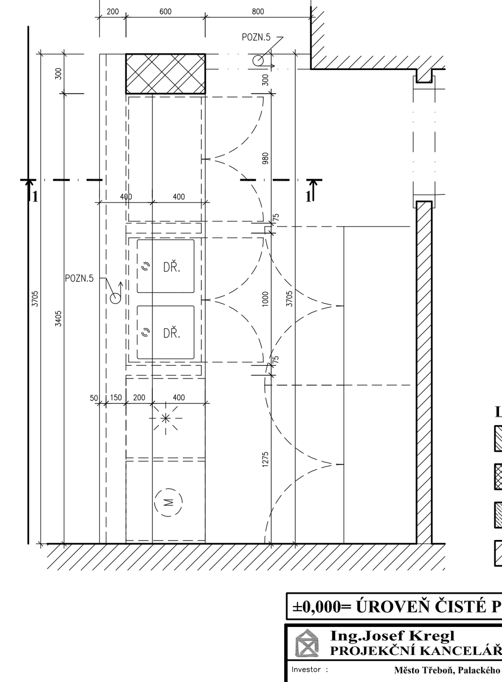

ŘEZ 1-1
m1:25

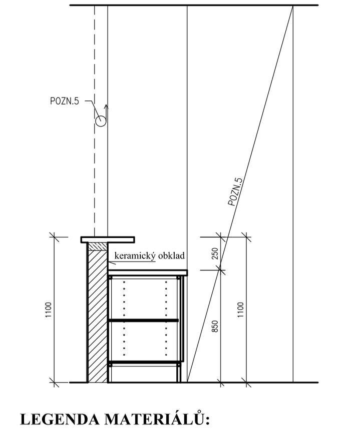

LEGENDA MATERIÁLŮ:

- PLYNOSILIKÁTOVÉ TVÁRNICE /UŽITNÉ STANDARDY/ NA MC-5 TL.ZDIVA 150mm
- PLYNOSILIKÁTOVÉ PŘÍČKOVKY /UŽITNÉ STANDARDY/ NA MC-5 TL.ZDIVA 75mm
- ŽELEZOPBETON TŘÍDY B15
- NAVAZUJÍCÍ ZDIVO

LEGENDA

- HORNÍ DESKA LAMINO
- PRACOVNÍ DESKA LAMINO
- PODEZDÍVKA ZDĚNÁ TL. 150 MM A 75 MM Z PLYNOSILIKÁTOVÝCH BLOKŮ
- PODEZDÍVKA UKONČENA ŽELEZOBETONOVÝM VĚNCEM V=60 MM
- PODEZDÍVKA A NOSNÁ KONSTRUKCE OMÍTNUTA , VÝMALBA
- PODEZDÍVKA NA STRANĚ ZÁKAZNÍKA A NAD PRACOVNÍ DESKOU OPATŘENA KERAMICKÝM OBKLADEM
- SOUČÁSTÍ PRACOVNÍ DESKY 2x NEREZOVÝ DŘEZ
- V BAROVÉM PULTU BUDE PROVEDENA PŘÍPRAVA PRO OSAZENÍ MYČKY A CHLADNIČKY
- KONSTRUKCE SKŘÍNĚK - STĚNY, DVÍŘKA, POLICE Z LAMINOVANÝCH DŘEVOTŘÍSKOVÝCH DESEK SOUČÁST DODÁVKY
- MOBILNÍ VÝBAVA (MYČKA, CHLADNIČKA, CHLADÍCÍ BOXY) BUDE DODÁNA UŽIVATELEM
- ROZMĚRY PRVKŮ BUDOU PO PROVEDENÍ HRUBÉ STAVBY AKTUALIZOVÁNY
- VAZBA JEDNOTLIVÝCH SPOTŘEBIČŮ BUDE SCHVÁLENA PROVOZOVATELEM
- KONSTRUKCE A DIMENZE JEDNOTLIVÝCH PRVKŮ BUDOU UPŘESNĚNY VÝROBNÍ DOKUMENTACÍ DODAVATELE, VČETNĚ ZPŮSOBU KOTVENÍ

- POZN.5 - HLINÍKOVÁ LAMELOVÁ ROLETA

±0,000= ÚROVEŇ ČISTÉ PODLAHY V 1.NP

Ing.Josef Kregl
PROJEKČNÍ KANCELÁŘ

Ing.Josef Kregl
PALACKÉHO 106/II , 379 01, TŘEBOŇ
tel : 389 822 663
mobil : 602 414 723
www.atelier-kregl.cz

Investor : Město Třeboň, Palackého nám. 46/II, 379 01 Třeboň

Akce : **ZÁZEMÍ TENISOVÉHO KLUBU TŘEBOŇ**

Místo stavby : kat. úz. Třeboň, č. parc. 1026/2, 1026/5, 1026/6

vyhotoveno :

razítko autorizace :

obsah : **T11 - BAROVÝ PULT**

Zodpovědný projektant: **Ing. Josef Kregl**
Autorizovaný inženýr pro pozemní stavby

Projektant : Ing. Josef Kregl -

Vypracoval :

číslo zakázky :	stupeň PD :	datum :	formát :	měřítko :	číslo výkresu :
	prováděcí projekt	05.2014	2 x A4	1:25	D 1.1.17