PROJEKTOVÁ DOKUMENTACE VE STUPNI DSP/DPS (RDS)

ODKANALIZOVÁNÍ LOKALITY SÍDLIŠTĚ GIGANT
D.3.6. SPECIFIKACE ŠACHET

2021

Vodohospodářský rozvoj a výstavba
akciová společnost
Nábřežní 4, Praha 5, 150 56

TABULKA SESTAV ŠACHET

STOKA A, IO 01

Šachta ŠA-5	
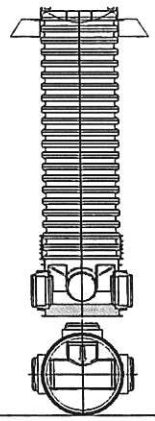	Šachta ŠA-5, PP 600, výška: 2,59 m Délka šachtové roury po řezu: 2100 mm Součástky: 1 Ks RP030000 PP 600 ŠACHT. ROURA 3000 1 Ks RF600000 BET. PRSTENEC 600 1 Ks RF999000 TĚSNĚNÍ 600 PRO TELESKOP A BET. PRSTENEC 1 Ks RF730000 POKLOP LIT. 600/D400 1 Ks RF350000 PP 600 DNO KG 250 SBĚRNÉ T

Šachta ŠA-4	
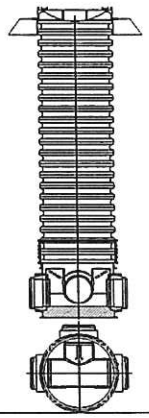	Šachta ŠA-4, PP 600, výška: 2,73 m Délka šachtové roury po řezu: 2200 mm Součástky: 1 Ks RP030000 PP 600 ŠACHT. ROURA 3000 1 Ks RF600000 BET. PRSTENEC 600 1 Ks RF999000 TĚSNĚNÍ 600 PRO TELESKOP A BET. PRSTENEC 1 Ks RF730000 POKLOP LIT. 600/D400 1 Ks RF350000 PP 600 DNO KG 250 SBĚRNÉ T

TABULKA ŠACHET

Šachtové dílce

Poř.	Označení šachty	Kóta terénu [m n.m.]	Umístění	Kóta poklopu [m n.m.]	Kóta dna vývodu [m n.m.]	Kóta dna [m n.m.]	Výška šachty [m]	Vyrovnávací prstenec pro poklop šachty	Počet	Šachtový kónus zákrytová deska	Počet	Šachtová skruž	Počet	Stupadla	Šachtové dno uložení dna	Počet
1	ŠA-1	432.10	vozovka h = 0.0 m	432.09	429.14	429.14	2.95	TBW-Q 60/625/120	1	TBR-Q 600/1000x625/120 SPK	1	TBS-Q 1000/500/120-SP	1	ocel. s PE	TBZ-Q PERF250-735	1
												TBS-Q 1000/1000/120-SP	1		podkladový beton	
2	ŠA-2	432.20	vozovka h = 0.0 m	432.20	429.23	429.23	2.97	TBW-Q 80/625/120	1	TBR-Q 600/1000x625/120 SPK	1	TBS-Q 1000/500/120-SP	1	ocel. s PE	TBZ-Q PERF250-735	1
												TBS-Q 1000/1000/120-SP	1		podkladový beton	
3	ŠA-3	432.16	vozovka h = 0.0 m	432.14	429.25	429.25	2.89			TBR-Q 600/1000x625/120 SPK	1	TBS-Q 1000/500/120-SP	1	ocel. s PE	TBZ-Q PERF250-735	1
												TBS-Q 1000/1000/120-SP	1		podkladový beton	
6	ŠA-6	432.10	vozovka h = 0.0 m	432.10	429.65	429.65	2.45	TBW-Q 60/625/120	1	TBR-Q 600/1000x625/120 SPK	1	TBS-Q 1000/1000/120-SP	1	ocel. s PE	TBZ-Q PERF250-735	1
															podkladový beton	
7	ŠA-7	431.75	vozovka h = 0.0 m	431.74	429.71	429.71	2.03	TBW-Q 80/625/120	1	TBR-Q 600/1000x625/120 SPK	1	TBS-Q 1000/500/120-SP	1	ocel. s PE	TBZ-Q PERF250-735	1
								TBW-Q 60/625/120	1						podkladový beton	
8	ŠA-8	431.75	vozovka h = 0.0 m	431.73	429.84	429.84	1.89			TBR-Q 600/1000x625/120 SPK	1	TBS-Q 1000/500/120-SP	1	ocel. s PE	TBZ-Q PERF250-735	1
															podkladový beton	
9	ŠA-9	431.75	vozovka h = 0.0 m	431.75	429.86	429.86	1.89			TBR-Q 600/1000x625/120 SPK	1	TBS-Q 1000/500/120-SP	1	ocel. s PE	TBZ-Q PERF250-735	1
															podkladový beton	
10	ŠA-10	431.75	vozovka h = 0.0 m	431.75	429.89	429.89	1.86	TBW-Q 120/625/120	1	TBR-Q 600/1000x625/120 SPK	1	TBS-Q 1000/250/120-SP	1	ocel. s PE	TBZ-Q PERF250-735	1
								TBW-Q 100/625/120	1						podkladový beton	
	Celkem							TBW-Q 120/625/120	1	TBR-Q 600/1000x625/120 SPK	8	TBS-Q 1000/250/120-SP	1		TBZ-Q PERF250-735	8
								TBW-Q 100/625/120	1			TBS-Q 1000/500/120-SP	6			
								TBW-Q 80/625/120	2			TBS-Q 1000/1000/120-SP	4			
								TBW-Q 60/625/120	3							

TABULKA ŠACHTOVÝCH DEN

Poř.	Označení šachty	Schémat. značka	Označení dna Stupadla	Vývod		Hlavní přívod		1.vedlejší přívod		2.vedlejší přívod		3.vedlejší přívod		4.vedlejší přívod	
1	ŠA-1		TBZ-Q PERF250-735	DN (mm)	250/237	DN (mm)	250/237	DN (mm)		DN (mm)		DN (mm)		DN (mm)	
			stupadla: ocel. s PE	Materiál	PVC hlad	Úhel ß	266	Úhel ß		Úhel ß		Úhel ß		Úhel ß	
			kyneta:	dh[mm]	0	dh[mm]	3	dh[mm]		dh[mm]		dh[mm]		dh[mm]	
			beton Perfect	sklon [‰]	6.0	Materiál	PVC hlad	Materiál		Materiál		Materiál		Materiál	
						sklon [‰]	6.0	sklon [‰]		sklon [‰]		sklon [‰]		sklon [‰]	
2	ŠA-2		TBZ-Q PERF250-735	DN (mm)	250/237	DN (mm)	250/237	DN (mm)	250/237	DN (mm)		DN (mm)		DN (mm)	
			stupadla: ocel. s PE	Materiál	PVC hlad	Úhel ß	180	Úhel ß	270	Úhel ß		Úhel ß		Úhel ß	
			kyneta:	dh[mm]	0	dh[mm]	7	dh[mm]	10	dh[mm]		dh[mm]		dh[mm]	
			beton Perfect	sklon [‰]	6.0	Materiál	PVC hlad	Materiál	PVC hlad	Materiál		Materiál		Materiál	
						sklon [‰]	6.0	sklon [‰]	30.8	sklon [‰]		sklon [‰]		sklon [‰]	
3	ŠA-3		TBZ-Q PERF250-735	DN (mm)	250/237	DN (mm)	250/237	DN (mm)	250/237	DN (mm)		DN (mm)		DN (mm)	
			stupadla: ocel. s PE	Materiál	PVC hlad	Úhel ß	180	Úhel ß	90	Úhel ß		Úhel ß		Úhel ß	
			kyneta:	dh[mm]	0	dh[mm]	6	dh[mm]	3	dh[mm]		dh[mm]		dh[mm]	
			beton Perfect	sklon [‰]	6.0	Materiál	PVC hlad	Materiál	PVC hlad	Materiál		Materiál		Materiál	
						sklon [‰]	6.0	sklon [‰]	21.0	sklon [‰]		sklon [‰]		sklon [‰]	
6	ŠA-6		TBZ-Q PERF250-735	DN (mm)	250/237	DN (mm)	250/237	DN (mm)	250/237	DN (mm)		DN (mm)		DN (mm)	
			stupadla: ocel. s PE	Materiál	PVC hlad	Úhel ß	180	Úhel ß	270	Úhel ß		Úhel ß		Úhel ß	
			kyneta:	dh[mm]	0	dh[mm]	6	dh[mm]	10	dh[mm]		dh[mm]		dh[mm]	
			beton Perfect	sklon [‰]	6.0	Materiál	PVC hlad	Materiál	PVC hlad	Materiál		Materiál		Materiál	
						sklon [‰]	6.0	sklon [‰]	18.8	sklon [‰]		sklon [‰]		sklon [‰]	
7	ŠA-7		TBZ-Q PERF250-735	DN (mm)	282/250 S	DN (mm)	250/237	DN (mm)	250/237	DN (mm)		DN (mm)		DN (mm)	
			stupadla: ocel. s PE	Materiál	PVC koru	Úhel ß	180	Úhel ß	90	Úhel ß		Úhel ß		Úhel ß	
			kyneta:	dh[mm]	0	dh[mm]	6	dh[mm]	10	dh[mm]		dh[mm]		dh[mm]	
			beton Perfect	sklon [‰]	6.0	Materiál	PVC hlad	Materiál	PVC hlad	Materiál		Materiál		Materiál	
						sklon [‰]	6.0	sklon [‰]	6.2	sklon [‰]		sklon [‰]		sklon [‰]	
8	ŠA-8		TBZ-Q PERF250-735	DN (mm)	250/237	DN (mm)	250/209	DN (mm)	250/237	DN (mm)		DN (mm)		DN (mm)	
			stupadla: ocel. s PE	Materiál	PVC hlad	Úhel ß	180	Úhel ß	270	Úhel ß		Úhel ß		Úhel ß	
			kyneta:	dh[mm]	0	dh[mm]	2	dh[mm]	2	dh[mm]		dh[mm]		dh[mm]	
			beton Perfect	sklon [‰]	6.0	Materiál	PE Ecopal	Materiál	PVC hlad	Materiál		Materiál		Materiál	
						sklon [‰]	6.0	sklon [‰]	14.0	sklon [‰]		sklon [‰]		sklon [‰]	
9	ŠA-9		TBZ-Q PERF250-735	DN (mm)	250/237	DN (mm)	250/237	DN (mm)	250/237	DN (mm)		DN (mm)		DN (mm)	
			stupadla: ocel. s PE	Materiál	PVC hlad	Úhel ß	180	Úhel ß	90	Úhel ß		Úhel ß		Úhel ß	
			kyneta:	dh[mm]	0	dh[mm]	10	dh[mm]	10	dh[mm]		dh[mm]		dh[mm]	
			beton Perfect	sklon [‰]	6.0	Materiál	PVC hlad	Materiál	PVC hlad	Materiál		Materiál		Materiál	
						sklon [‰]	6.0	sklon [‰]	6.7	sklon [‰]		sklon [‰]		sklon [‰]	
10	ŠA-10		TBZ-Q PERF250-735	DN (mm)	250/237	DN (mm)	250/237	DN (mm)		DN (mm)		DN (mm)		DN (mm)	
			stupadla: ocel. s PE	Materiál	PVC hlad	Úhel ß	180	Úhel ß		Úhel ß		Úhel ß		Úhel ß	
			kyneta:	dh[mm]	0	dh[mm]	10	dh[mm]		dh[mm]		dh[mm]		dh[mm]	
			beton s nát.	sklon [‰]	6.0	Materiál	PVC hlad	Materiál		Materiál		Materiál		Materiál	
						sklon [‰]	6.0	sklon [‰]		sklon [‰]		sklon [‰]		sklon [‰]	

Pref. kanalizační šachty	Název stavby-objektu	STRANA
SWECO Sustainable engineering and design (C) 1996-2013	Odkanalizování Gigant, IO 01 STOKA A	
	Projektant VODOHOSPODÁŘSKÝ ROZVOJ A VÝSTAVBA A.S.	2
	Jméno dat stokaA	

TABULKA SESTAV ŠACHET

Šachta č.1 ŠA-1

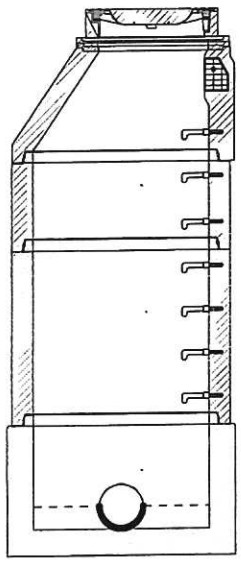

dno TBZ-Q PERF250-735	1
skruž TBS-Q 1000/1000/120-SP	1
skruž TBS-Q 1000/500/120-SP	1
kónus TBR-Q 600/1000x625/120 S1	
vyr.prst. TBW-Q 60/625/120	1
poklop D 400 -B-1 D400	1
těsnění pro DN 1000	3
kóta dna	429.14 m
kóta terénu	432.10 m
rozdíl kót	2.96 m
převýšení nad terénem	0.00 m
výška šachty	2.95 m
stavební výška	3.10 m

Šachta č.2 ŠA-2

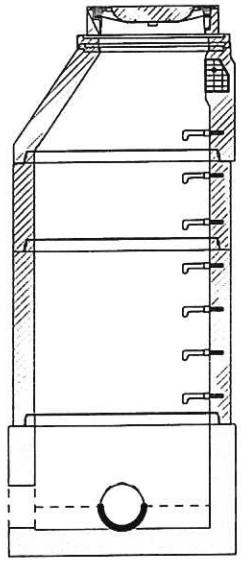

dno TBZ-Q PERF250-735	1
skruž TBS-Q 1000/1000/120-SP	1
skruž TBS-Q 1000/500/120-SP	1
kónus TBR-Q 600/1000x625/120 S1	
vyr.prst. TBW-Q 80/625/120	1
poklop D 400 -B-1 D400	1
těsnění pro DN 1000	3
kóta dna	429.23 m
kóta terénu	432.20 m
rozdíl kót	2.97 m
převýšení nad terénem	0.00 m
výška šachty	2.97 m
stavební výška	3.12 m

Šachta č.3 ŠA-3

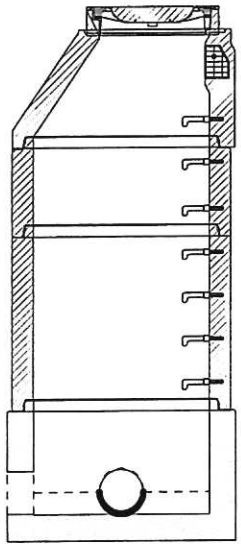

dno TBZ-Q PERF250-735	1
skruž TBS-Q 1000/1000/120-SP	1
skruž TBS-Q 1000/500/120-SP	1
kónus TBR-Q 600/1000x625/120 S1	
poklop D 400 -B-1 D400	1
těsnění pro DN 1000	3
kóta dna	429.25 m
kóta terénu	432.16 m
rozdíl kót	2.91 m
převýšení nad terénem	0.00 m
výška šachty	2.89 m
stavební výška	3.04 m

Šachta č.6 ŠA-6

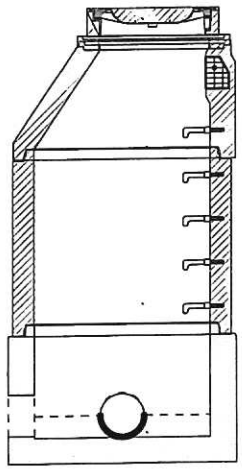

dno TBZ-Q PERF250-735	1
skruž TBS-Q 1000/1000/120-SP	1
kónus TBR-Q 600/1000x625/120 S1	
vyr.prst. TBW-Q 60/625/120	1
poklop D 400 -B-1 D400	1
těsnění pro DN 1000	2
kóta dna	429.65 m
kóta terénu	432.10 m
rozdíl kót	2.45 m
převýšení nad terénem	0.00 m
výška šachty	2.45 m
stavební výška	2.60 m

Šachta č.7 ŠA-7

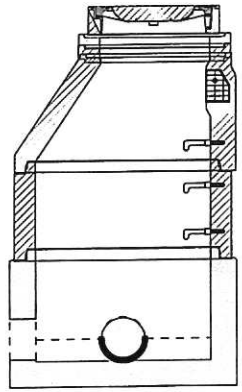

dno TBZ-Q PERF250-735	1
skruž TBS-Q 1000/500/120-SP	1
kónus TBR-Q 600/1000x625/120 S1	
vyr.prst. TBW-Q 80/625/120	1
vyr.prst. TBW-Q 60/625/120	1
poklop D 400 -B-1 D400	1
těsnění pro DN 1000	2
kóta dna	429.71 m
kóta terénu	431.75 m
rozdíl kót	2.04 m
převýšení nad terénem	0.00 m
výška šachty	2.03 m
stavební výška	2.18 m

Šachta č.8 ŠA-8

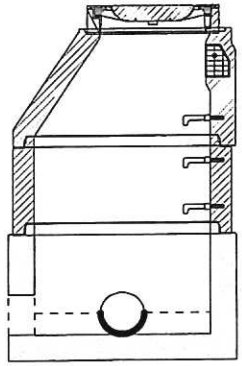

dno TBZ-Q PERF250-735	1
skruž TBS-Q 1000/500/120-SP	1
kónus TBR-Q 600/1000x625/120 S1	
poklop D 400 -B-1 D400	1
těsnění pro DN 1000	2
kóta dna	429.84 m
kóta terénu	431.75 m
rozdíl kót	1.91 m
převýšení nad terénem	0.00 m
výška šachty	1.89 m
stavební výška	2.04 m

TABULKA SESTAV ŠACHET

Šachta č.9 ŠA-9

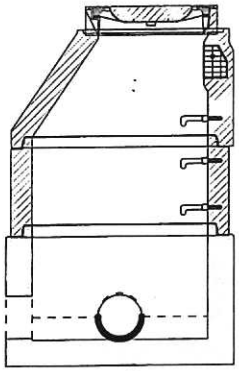

dno TBZ-Q PERF250-735	1
skruž TBS-Q 1000/500/120-SP	1
kónus TBR-Q 600/1000x625/120 S1	
poklop D 400 -B-1 D400	1
těsnění pro DN 1000	2
kóta dna	429.86 m
kóta terénu	431.75 m
rozdíl kót	1.89 m
převýšení nad terénem	0.00 m
výška šachty	1.89 m
stavební výška	2.04 m

Šachta č.10 ŠA-10

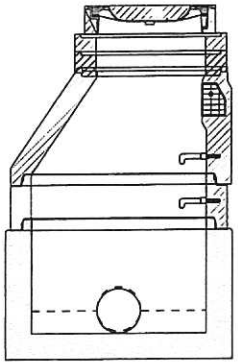

dno TBZ-Q PERF250-735	1
skruž TBS-Q 1000/250/120-SP	1
kónus TBR-Q 600/1000x625/120 S1	
vyr.prst. TBW-Q 120/625/120	1
vyr.prst. TBW-Q 100/625/120	1
poklop D 400 Begu-S-K	1
těsnění pro DN 1000	2
kóta dna	429.89 m
kóta terénu	431.75 m
rozdíl kót	1.86 m
převýšení nad terénem	0.00 m
výška šachty	1.86 m
stavební výška	2.01 m
PŘÍVOD ZASLEPIT ZÁTKOU	

TABULKA ŠACHTOVÝCH POKLOPŮ

Poř.	Označení šachty	Třída zatížení	Označení poklopu	Popis poklopu	Úprava kolem poklopu	Výška poklopu [mm]	Počet
1	ŠA-1	D	D 400 -B-1 D400	bez odvětrání, rám -R-1, poklop B-1 D400		160	1
2	ŠA-2	D	D 400 -B-1 D400	bez odvětrání, rám -R-1, poklop B-1 D400		160	1
3	ŠA-3	D	D 400 -B-1 D400	bez odvětrání, rám -R-1, poklop B-1 D400		160	1
6	ŠA-6	D	D 400 -B-1 D400	bez odvětrání, rám -R-1, poklop B-1 D400		160	1
7	ŠA-7	D	D 400 -B-1 D400	bez odvětrání, rám -R-1, poklop B-1 D400		160	1
8	ŠA-8	D	D 400 -B-1 D400	bez odvětrání, rám -R-1, poklop B-1 D400		160	1
9	ŠA-9	D	D 400 -B-1 D400	bez odvětrání, rám -R-1, poklop B-1 D400		160	1
10	ŠA-10	D	D 400 Begu-S-K	s odvětráním, rám BEGU-R-1, poklop BEGU-S-K			7
	Celkem		D 400 -B-1 D400				1
			D 400 Begu-S-K				

STOKA A1, IO 02

Šachta ŠA1-1	
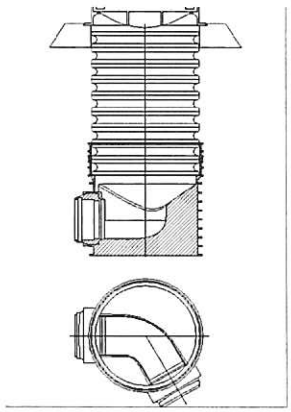	Šachta ŠA1-1, PP 600, výška: 1,41 m Délka šachtové roury po řezu: 900 mm Součástky: 1 Ks RP010000 PP 600 ŠACHT. ROURA 1000 1 Ks RF600000 BET. PRSTENEC 600 1 Ks RF999000 TĚSNĚNÍ 600 PRO TELESKOP A BET. PRSTENEC 1 Ks RF730000 POKLOP LIT. 600/D400 1 Ks RF370000 PP 600 DNO KG 250 ÚHEL 60° 1 Ks redukce DN 250/DN200 1 Ks redukce DN 200/DN150

TABULKA ŠACHET

Šachtové dílce

Poř.	Označení šachty	Kóta terénu	Umístění	Kóta poklopu	Kóta dna vývodu	Kóta dna	Výška šachty	Vyrovnávací prstenec pro poklop šachty	Počet	Šachtový kónus zákrytová deska	Počet	Šachtová skruž	Počet	Stupadla	Šachtové dno uložení dna	Počet
		[m n.m.]		[m n.m.]	[m n.m.]	[m n.m.]	[m]									
2	ŠA2-1	431.78	vozovka h = 0.0 m	431.78	429.92	429.92	1.86	TBW-Q 120/625/120	1	TBR-Q 600/1000x625/120 SPK	1	TBS-Q 1000/250/120-SP	1	ocel. s PE	TBZ-Q PERF250-735	1
								TBW-Q 100/625/120	1						podkladový beton	
3	ŠA2-2	432.10	vozovka h = 0.0 m	432.09	430.20	430.20	1.89			TBR-Q 600/1000x625/120 SPK	1	TBS-Q 1000/500/120-SP	1	ocel. s PE	TBZ-Q PERF250-735	1
															podkladový beton	
	Celkem							TBW-Q 120/625/120	1	TBR-Q 600/1000x625/120 SPK	2	TBS-Q 1000/250/120-SP	1		TBZ-Q PERF250-735	2
								TBW-Q 100/625/120	1			TBS-Q 1000/500/120-SP	1			

TABULKA ŠACHTOVÝCH DEN

Poř.	Označení šachty	Schémat. značka	Označení dna Stupadla	Vývod		Hlavní přívod		1.vedlejší přívod		2.vedlejší přívod		3.vedlejší přívod		4.vedlejší přívod		
2	ŠA2-1		TBZ-Q PERF250-735	DN (mm)	250/237	DN (mm)	250/237	DN (mm)		DN (mm)		DN (mm)		DN (mm)		
			stupadla: ocel. s PE	Materiál	PVC hlad	Úhel ß	186	Úhel ß		Úhel ß		Úhel ß		Úhel ß		
			kyneta:	dh[mm]	0	dh[mm]	14	dh[mm]		dh[mm]		dh[mm]		dh[mm]		
			beton Perfect	sklon [‰]	14.0	Materiál	PVC hlad	Materiál		Materiál		Materiál		Materiál		
						sklon [‰]	14.0	sklon [‰]		sklon [‰]		sklon [‰]		sklon [‰]		
3	ŠA2-2		TBZ-Q PERF250-735	DN (mm)	250/237	DN (mm)	160/151	DN (mm)		DN (mm)		DN (mm)		DN (mm)		
			stupadla: ocel. s PE	Materiál	PVC hlad	Úhel ß	211	Úhel ß		Úhel ß		Úhel ß		Úhel ß		
			kyneta:	dh[mm]	0	dh[mm]	0	dh[mm]		dh[mm]		dh[mm]		dh[mm]		
			beton Perfect	sklon [‰]	14.0	Materiál	PVC hlad	Materiál		Materiál		Materiál		Materiál		
						sklon [‰]	14.0	sklon [‰]		sklon [‰]		sklon [‰]		sklon [‰]		

TABULKA SESTAV ŠACHET

Šachta č.2 ŠA2-1

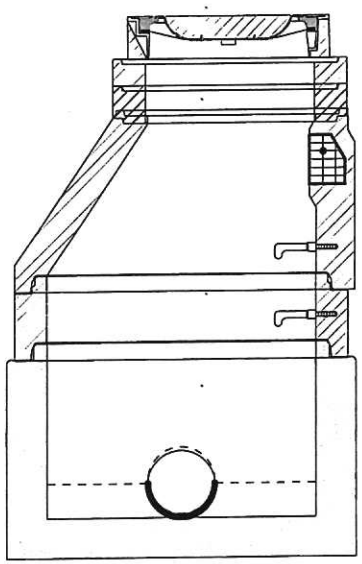

dno TBZ-Q PERF250-735	1
skruž TBS-Q 1000/250/120-SP	1
kónus TBR-Q 600/1000x625/120 S1	
vyr.prst. TBW-Q 120/625/120	1
vyr.prst. TBW-Q 100/625/120	1
poklop D 400 -B-1 D400	1
těsnění pro DN 1000	2
kóta dna	429.92 m
kóta terénu	431.78 m
rozdíl kót	1.86 m
převýšení nad terénem	0.00 m
výška šachty	1.86 m
stavební výška	2.01 m

Šachta č.3 ŠA2-2

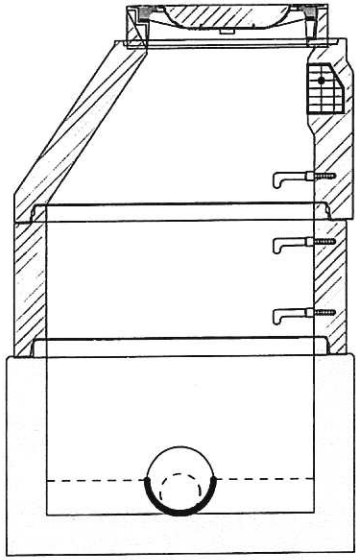

dno TBZ-Q PERF250-735	1
skruž TBS-Q 1000/500/120-SP	1
kónus TBR-Q 600/1000x625/120 S1	
poklop D 400 -B-1 D400	1
těsnění pro DN 1000	2
kóta dna	430.20 m
kóta terénu	432.10 m
rozdíl kót	1.90 m
převýšení nad terénem	0.00 m
výška šachty	1.89 m
stavební výška	2.04 m

TABULKA ŠACHTOVÝCH POKLOPŮ

Poř.	Označení šachty	Třída zatížení	Označení poklopu	Popis poklopu	Úprava kolem poklopu	Výška poklopu [mm]	Počet
2	ŠA2-1	D	D 400 -B-1 D400	bez odvětrání, rám -R-1, poklop B-1 D400		160	1
3	ŠA2-2	D	D 400 -B-1 D400	bez odvětrání, rám -R-1, poklop B-1 D400		160	1
	Celkem		D 400 -B-1 D400				2

STOKA A3, IO 04

Šachta ŠA3-1	
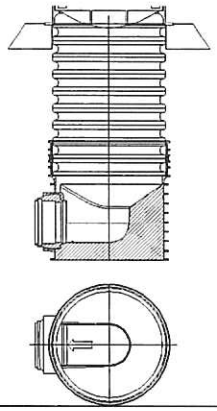	Šachta ŠA3-1, PP 600, výška: 1,46 m Délka šachtové roury po řezu: 900 mm Součástky: 1 Ks RP010000 PP 600 ŠACHT. ROURA 1000 1 Ks RF600000 BET. PRSTENEC 600 1 Ks RF999000 TĚSNĚNÍ 600 PRO TELESKOP A BET. PRSTENEC 1 Ks RF730000 POKLOP LIT. 600/D400 1 Ks RF330000 PP 600 DNO KG 250 koncové/průtočné 1 Ks záslepka DN 250

TABULKA ŠACHET

Šachtové dílce

Poř.	Označení šachty	Kóta terénu	Umístění	Kóta poklopu	Kóta dna vývodu	Kóta dna	Výška šachty	Vyrovnávací prstenec pro poklop šachty	Počet	Šachtový kónus zákrytová deska	Počet	Šachtová skruž	Počet	Stupadla	Šachtové dno uložení dna	Počet
		[m n.m.]		[m n.m.]	[m n.m.]	[m n.m.]	[m]									
2	ŠA4-1	432.18	vozovka h = 0.0 m	432.17	430.08	430.08	2.09	TBW-Q 100/625/120	2	TBR-Q 600/1000x625/120 SPK	1	TBS-Q 1000/500/120-SP	1	ocel. s PE	TBZ-Q PERF250-735 podkladový beton	1
3	ŠA4-2	432.30	vozovka h = 0.0 m	432.29	430.20	430.20	2.09	TBW-Q 100/625/120	2	TBR-Q 600/1000x625/120 SPK	1	TBS-Q 1000/500/120-SP	1	ocel. s PE	TBZ-Q PERF250-735 podkladový beton	1
	Celkem							TBW-Q 100/625/120	4	TBR-Q 600/1000x625/120 SPK	2	TBS-Q 1000/500/120-SP	2		TBZ-Q PERF250-735	2

Pref. kanalizační šachty SWECO Sustainable engineering and design (C) 1996-2013	Název stavby-objektu Pdkanalizování Gigant IO05 stoka A4	STRANA
	Projektant Vodohospodářský rozvoj a výstavba a.s. Jméno dat stokaa4	

TABULKA ŠACHTOVÝCH DEN

Poř.	Označení šachty	Schémat. značka	Označení dna Stupadla	Vývod		Hlavní přívod		1.vedlejší přívod		2.vedlejší přívod		3.vedlejší přívod		4.vedlejší přívod		
2	ŠA4-1		TBZ-Q PERF250-735	DN (mm)	250/237	DN (mm)	250/237	DN (mm)		DN (mm)		DN (mm)		DN (mm)		
			stupadla: ocel. s PE	Materiál	PVC hlad	Úhel ß	222	Úhel ß		Úhel ß		Úhel ß		Úhel ß		
			kyneta:	dh[mm]	0	dh[mm]	17	dh[mm]		dh[mm]		dh[mm]		dh[mm]		
			beton Perfect	sklon [‰]	18.8	Materiál	PVC hlad	Materiál		Materiál		Materiál		Materiál		
						sklon [‰]	16.7	sklon [‰]		sklon [‰]		sklon [‰]		sklon [‰]		
3	ŠA4-2		TBZ-Q PERF250-735	DN (mm)	250/237	DN (mm)	160/151	DN (mm)		DN (mm)		DN (mm)		DN (mm)		
			stupadla: ocel. s PE	Materiál	PVC hlad	Úhel ß	161	Úhel ß		Úhel ß		Úhel ß		Úhel ß		
			kyneta:	dh[mm]	0	dh[mm]	0	dh[mm]		dh[mm]		dh[mm]		dh[mm]		
			beton Perfect	sklon [‰]	16.7	Materiál	PVC hlad	Materiál		Materiál		Materiál		Materiál		
						sklon [‰]	16.7	sklon [‰]		sklon [‰]		sklon [‰]		sklon [‰]		

Pref. kanalizační šachty SWECO Sustainable engineering and design (C) 1996-2013	Název stavby-objektu Pdkanalizování Gigant IO05 stoka A4	STRANA
	Projektant Vodohospodářský rozvoj a výstavba a.s. Jméno dat stokaa4	

TABULKA SESTAV ŠACHET

Šachta č.2 ŠA4-1

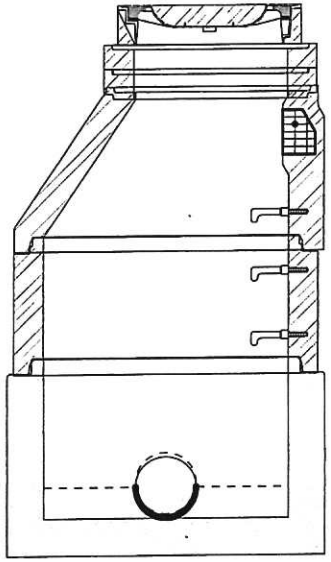

dno TBZ-Q PERF250-735	1
skruž TBS-Q 1000/500/120-SP	1
kónus TBR-Q 600/1000x625/120 S1	
vyr.prst. TBW-Q 100/625/120	2
poklop D 400 -B-1 D400	1
těsnění pro DN 1000	2
kóta dna	430.08 m
kóta terénu	432.18 m
rozdíl kót	2.10 m
převýšení nad terénem	0.00 m
výška šachty	2.09 m
stavební výška	2.24 m

Šachta č.3 ŠA4-2

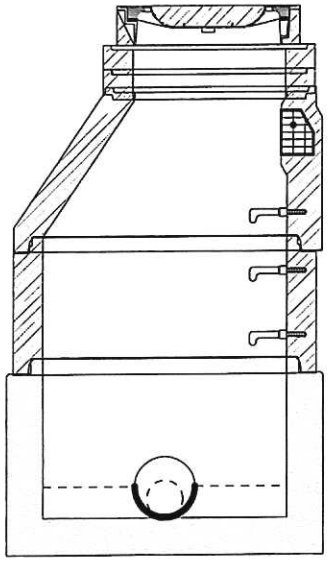

dno TBZ-Q PERF250-735	1
skruž TBS-Q 1000/500/120-SP	1
kónus TBR-Q 600/1000x625/120 S1	
vyr.prst. TBW-Q 100/625/120	2
poklop D 400 -B-1 D400	1
těsnění pro DN 1000	2
kóta dna	430.20 m
kóta terénu	432.30 m
rozdíl kót	2.10 m
převýšení nad terénem	0.00 m
výška šachty	2.09 m
stavební výška	2.24 m

Pref. kanalizační šachty SWECO Sustainable engineering and design (C) 1996-2013	Název stavby-objektu Pdkanalizování Gigant IO05 stoka A4	STRANA
	Projektant Vodohospodářský rozvoj a výstavba a.s.	
	Jméno dat stokaa4	

TABULKA ŠACHTOVÝCH POKLOPŮ

Poř.	Označení šachty	Třída zatížení	Označení poklopu	Popis poklopu	Úprava kolem poklopu	Výška poklopu [mm]	Počet
2	ŠA4-1	D	D 400 -B-1 D400	bez odvětrání, rám -R-1, poklop B-1 D400		160	1
3	ŠA4-2	D	D 400 -B-1 D400	bez odvětrání, rám -R-1, poklop B-1 D400		160	1
	Celkem		D 400 -B-1 D400				2

Pref. kanalizační šachty SWECO Sustainable engineering and design (C) 1996-2013	Název stavby-objektu Pdkanalizování Gigant IO05 stoka A4	STRANA
	Projektant Vodohospodářský rozvoj a výstavba a.s. Jméno dat stokaa4	

STOKA A5, IO 06

Šachta ŠA5-1	
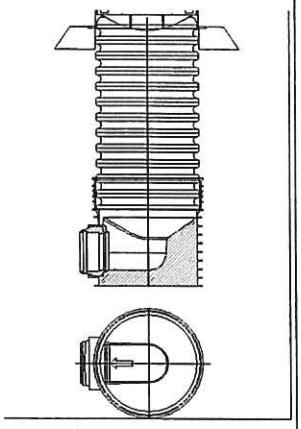	Šachta ŠA5-1, PP 600, výška: 1,7 m Délka šachtové roury po řezu: 1200 mm Součástky: 1 Ks RP020000 PP 600 ŠACHT. ROURA 2000 1 Ks RF600000 BET. PRSTENEC 600 1 Ks RF999000 TĚSNĚNÍ 600 PRO TELESKOP A BET. PRSTENEC 1 Ks RF730000 POKLOP LIT. 600/D400 1 Ks RF370000 PP 600 DNO KG 250 KONCOVÉ

TABULKA ŠACHET

Šachtové dílce

Poř.	Označení šachty	Kóta terénu [m n.m.]	Umístění	Kóta poklopu [m n.m.]	Kóta dna vývodu [m n.m.]	Kóta dna [m n.m.]	Výška šachty [m]	Vyrovnávací prstenec pro poklop šachty	Počet	Šachtový kónus zákrytová deska	Počet	Šachtová skruž	Počet	Stupadla	Šachtové dno uložení dna	Počet
1	ŠA6-1	431.45	vozovka h = 0.0 m	431.44	429.70	429.70	1.74	TBW-Q 100/625/120	1	TBR-Q 600/1000x625/120 SPK	1	TBS-Q 1000/250/120-SP	1	ocel. s PE	TBZ-Q PERF250-735	1
															podkladový beton	
															těsnění pro DN 1000	2
	Celkem							TBW-Q 100/625/120	1	TBR-Q 600/1000x625/120 SPK	1	TBS-Q 1000/250/120-SP	1		TBZ-Q PERF250-735	1
															těsnění pro DN 1000	2

Pref. kanalizační šachty SWECO Sustainable engineering and design (C) 1996-2013	Název stavby-objektu Odkanalizování Gigant, IO 07 STOKA A6	STRANA
	Projektant Vodohospodářský rozvoj a výstavba a.s. Jméno dat STOKAA6	1

TABULKA ŠACHTOVÝCH DEN

Poř.	Označení šachty	Schémat. značka	Označení dna Stupadla	Vývod		Hlavní přívod		1.vedlejší přívod		2.vedlejší přívod		3.vedlejší přívod		4.vedlejší přívod	
1	ŠA6-1	↓	TBZ-Q PERF250-735	DN (mm)	250/237	DN (mm)	250/237	DN (mm)		DN (mm)		DN (mm)		DN (mm)	
			stupadla: ocel. s PE	Materiál	PVC hlad	Úhel ß	180	Úhel ß		Úhel ß		Úhel ß		Úhel ß	
			kyneta:	dh[mm]	0	dh[mm]	10	dh[mm]		dh[mm]		dh[mm]		dh[mm]	
			beton Perfect	sklon [‰]	12.1	Materiál	PVC hlad	Materiál		Materiál		Materiál		Materiál	
						sklon [‰]	12.1	sklon [‰]		sklon [‰]		sklon [‰]		sklon [‰]	

Pref. kanalizační šachty SWECO Sustainable engineering and design (C) 1996-2013	Název stavby-objektu Odkanalizování Gigant, IO 07 STOKA A6 Projektant Vodohospodářský rozvoj a výstavba a.s. Jméno dat STOKAA6	STRANA 2

TABULKA SESTAV ŠACHET

Šachta č.1 ŠA6-1

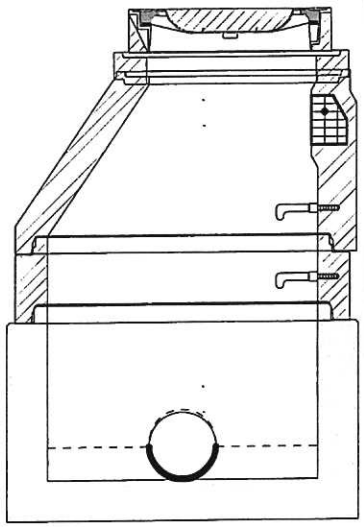

dno TBZ-Q PERF250-735	1
skruž TBS-Q 1000/250/120-SP	1
kónus TBR-Q 600/1000x625/120 S1	
vyr.prst. TBW-Q 100/625/120	1
poklop D 400 -B-1 D400	1
těsnění pro DN 1000	2
kóta dna	429.70 m
kóta terénu	431.45 m
rozdíl kót	1.75 m
převýšení nad terénem	0.00 m
výška šachty	1.74 m
stavební výška	1.89 m
přívod zaslepit záslepkou	

TABULKA ŠACHET

Šachtové dílce

Poř.	Označení šachty	Kóta terénu [m n.m.]	Umístění	Kóta poklopu [m n.m.]	Kóta dna vývodu [m n.m.]	Kóta dna [m n.m.]	Výška šachty [m]	Vyrovnávací prstenec pro poklop šachty	Počet	Šachtový kónus zákrytová deska	Počet	Šachtová skruž	Počet	Stupadla	Šachtové dno uložení dna	Počet
1	ŠA7-1	431.50	vozovka h = 0.0 m	431.50	429.70	429.70	1.80	TBW-Q 100/625/120	1	TBR-Q 600/1000x625/120 SPK	1	TBS-Q 1000/250/120-SP	1	ocel. s PE	TBZ-Q PERF250-735	1
								TBW-Q 60/625/120	1						podkladový beton	
															těsnění pro DN 1000	2
	Celkem							TBW-Q 100/625/120	1	TBR-Q 600/1000x625/120 SPK	1	TBS-Q 1000/250/120-SP	1		TBZ-Q PERF250-735	1
								TBW-Q 60/625/120	1						těsnění pro DN 1000	2

TABULKA ŠACHTOVÝCH DEN

Poř.	Označení šachty	Schémat. značka	Označení dna Stupadla	Vývod		Hlavní přívod		1.vedlejší přívod		2.vedlejší přívod		3.vedlejší přívod		4.vedlejší přívod		
1	ŠA7-1		TBZ-Q PERF250-735	DN (mm)	250/237	DN (mm)	250/237	DN (mm)		DN (mm)		DN (mm)		DN (mm)		
			stupadla: ocel. s PE	Materiál	PVC hlad	Úhel ß	180	Úhel ß		Úhel ß		Úhel ß		Úhel ß		
			kyneta:	dh[mm]	0	dh[mm]	10	dh[mm]		dh[mm]		dh[mm]		dh[mm]		
			beton Perfect	sklon [‰]	21.0	Materiál	PVC hlad	Materiál		Materiál		Materiál		Materiál		
						sklon [‰]	10.0	sklon [‰]		sklon [‰]		sklon [‰]		sklon [‰]		

Pref. kanalizační šachty SWECO Sustainable engineering and design (C) 1996-2013	Název stavby-objektu Odkanalizování Gigant - IO 08 Stoka A7	STRANA
	Projektant Vodohospodářský rozvoj a výstavba a.s. Jméno dat STOKA A7	2

TABULKA SESTAV ŠACHET

Šachta č.1 ŠA7-1

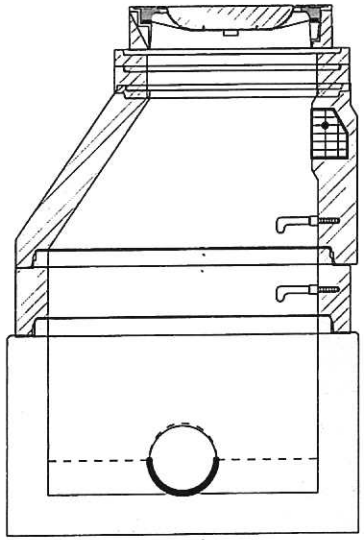

dno TBZ-Q PERF250-735	1
skruž TBS-Q 1000/250/120-SP	1
kónus TBR-Q 600/1000x625/120 S1	
vyr.prst. TBW-Q 100/625/120	1
vyr.prst. TBW-Q 60/625/120	1
poklop D 400 -B-1 D400	1
těsnění pro DN 1000	2
kóta dna	429.70 m
kóta terénu	431.50 m
rozdíl kót	1.80 m
převýšení nad terénem	0.00 m
výška šachty	1.80 m
stavební výška	1.95 m
PŘÍVOD ZASLEPIT VÍČKEM	

TABULKA ŠACHTOVÝCH POKLOPŮ

Poř.	Označení šachty	Třída zatížení	Označení poklopu	Popis poklopu	Úprava kolem poklopu	Výška poklopu [mm]	Počet
1	ŠA7-1	D	D 400 -B-1 D400	bez odvětrání, rám -R-1, poklop B-1 D400		160	1
	Celkem		D 400 -B-1 D400				1

Pref. kanalizační šachty SWECO Sustainable engineering and design (C) 1996-2013	Název stavby-objektu Odkanalizování Gigant - IO 08 Stoka A7 Projektant Vodohospodářský rozvoj a výstavba a.s. Jméno dat STOKA A7	STRANA 4

TABULKA ŠACHET

Šachtové dílce

Poř.	Označení šachty	Kóta terénu [m n.m.]	Umístění	Kóta poklopu [m n.m.]	Kóta dna vývodu [m n.m.]	Kóta dna [m n.m.]	Výška šachty [m]	Vyrovnávací prstenec pro poklop šachty	Počet	Šachtový kónus zákrytová deska	Počet	Šachtová skruž	Počet	Stupadla	Šachtové dno uložení dna	Počet
1	ŠA8-1	432.35	vozovka h = 0.0 m	432.34	430.35	430.35	1.99	TBW-Q 100/625/120	1	TBR-Q 600/1000x625/120 SPK	1	TBS-Q 1000/500/120-SP	1	ocel. s PE	TBZ-Q PERF250-735	1
															podkladový beton	
															těsnění pro DN 1000	2
	Celkem							TBW-Q 100/625/120	1	TBR-Q 600/1000x625/120 SPK	1	TBS-Q 1000/500/120-SP	1		TBZ-Q PERF250-735	1
															těsnění pro DN 1000	2

TABULKA ŠACHTOVÝCH DEN

Poř.	Označení šachty	Schémat. značka	Označení dna Stupadla	Vývod		Hlavní přívod		1.vedlejší přívod		2.vedlejší přívod		3.vedlejší přívod		4.vedlejší přívod		
1	ŠA8-1		TBZ-Q PERF250-735	DN (mm)	250/237	DN (mm)	160/151	DN (mm)		DN (mm)		DN (mm)		DN (mm)		
			stupadla: ocel. s PE	Materiál	PVC hlad	Úhel ß	180	Úhel ß		Úhel ß		Úhel ß		Úhel ß		
			kyneta:	dh[mm]	0	dh[mm]	10	dh[mm]		dh[mm]		dh[mm]		dh[mm]		
			beton Perfect	sklon [‰]	30.8	Materiál	PVC hlad	Materiál		Materiál		Materiál		Materiál		
						sklon [‰]	10.0	sklon [‰]		sklon [‰]		sklon [‰]		sklon [‰]		

Pref. kanalizační šachty SWECO Sustainable engineering and design (C) 1996-2013	Název stavby-objektu Odkanalizování Gigant - IO 09 stoka A8	STRANA
	Projektant Vodohospodářský rozvoj a výstavba a.s. Jméno dat STOKA A8	2

TABULKA SESTAV ŠACHET

Šachta č.1 ŠA8-1

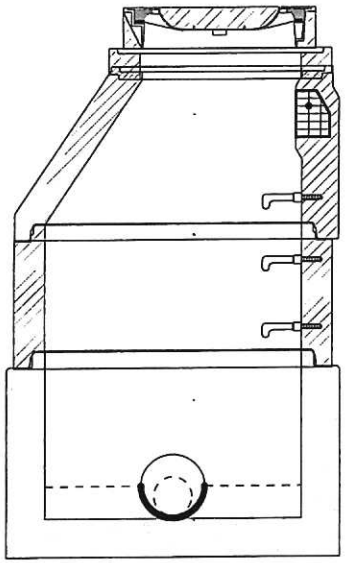

dno TBZ-Q PERF250-735	1
skruž TBS-Q 1000/500/120-SP	1
kónus TBR-Q 600/1000x625/120 S1	
vyr.prst. TBW-Q 100/625/120	1
poklop D 400 -B-1 D400	1
těsnění pro DN 1000	2
kóta dna	430.35 m
kóta terénu	432.35 m
rozdíl kót	2.00 m
převýšení nad terénem	0.00 m
výška šachty	1.99 m
stavební výška	2.14 m

TABULKA ŠACHTOVÝCH POKLOPŮ

Poř.	Označení šachty	Třída zatížení	Označení poklopu	Popis poklopu	Úprava kolem poklopu	Výška poklopu [mm]	Počet
1	ŠA8-1	D	D 400 -B-1 D400	bez odvětrání, rám -R-1, poklop B-1 D400		160	1
	Celkem		D 400 -B-1 D400				1

Pref. kanalizační šachty SWECO Sustainable engineering and design (C) 1996-2013	Název stavby-objektu Odkanalizování Gigant - IO 09 stoka A8 Projektant Vodohospodářský rozvoj a výstavba a.s. Jméno dat STOKA A8	STRANA 4